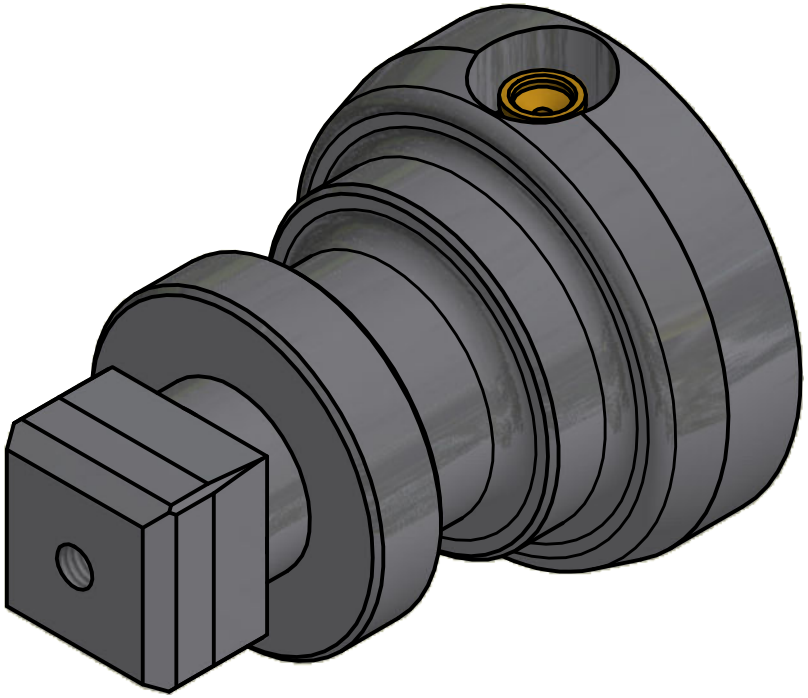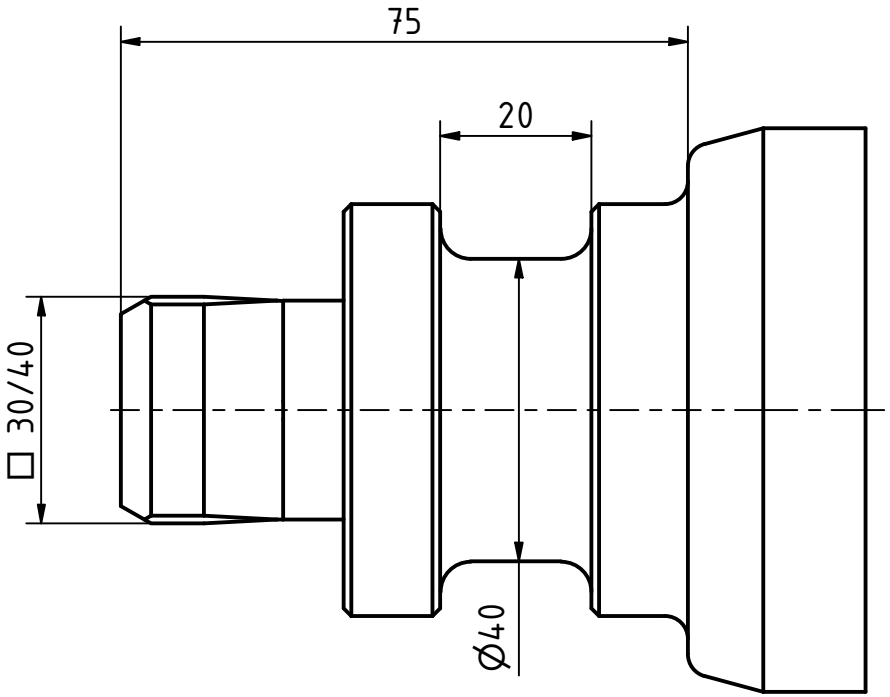Standard-Lagerzapfen Vierkant mit Aufnahmenut
IBD Wickeltechnik