EXTREME XT.10

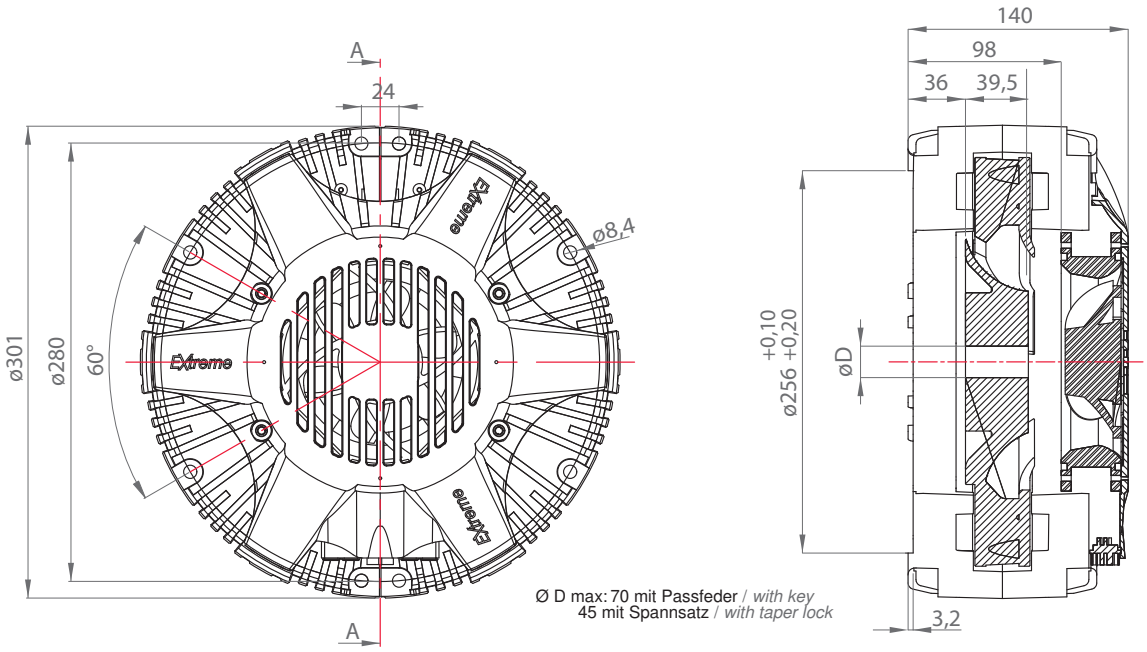

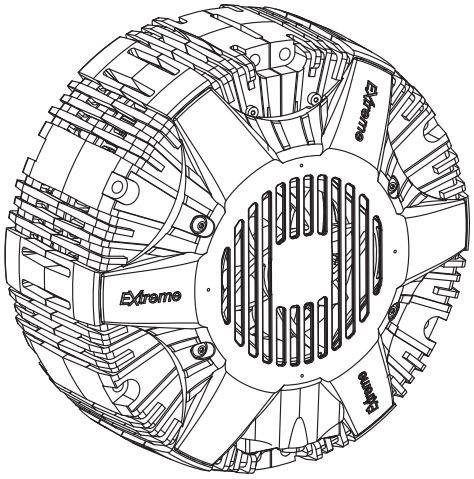

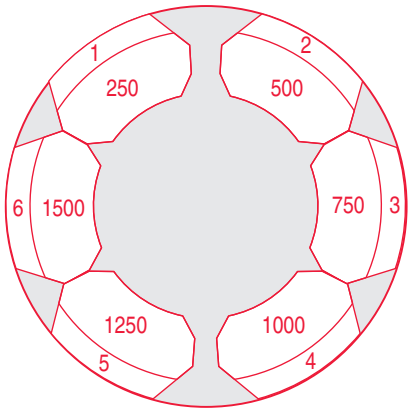

Anz. der Bremssättel / *no. of calipers*

Drehmoment in Nm bezogen auf die Anz. der Bremssättel
Torque in Nm relating no. of calipers

Drehm. max. 1 Bremssattel / Torque max 1 caliper	250 Nm*
Drehm. min. 1 Bremssattel / Torque min 1 caliper	4,2 Nm*
Druck min./max. / Pressure min/max	0,1/6 Bar
max. zulässige Drehzahl / Max disc rpm	2500 rpm
Gesamtgewicht / Total weight	19 kg
Wärmeableitung ohne Ventilator Heat dissipation without fan	2 kW
Wärmeableitung mit Vent. 24V Heat dissipation fan 24V	6 kW
Wärmeableitung mit Vent. 110/220V Heat dissipation fan 110 / 220V	4,5 kW

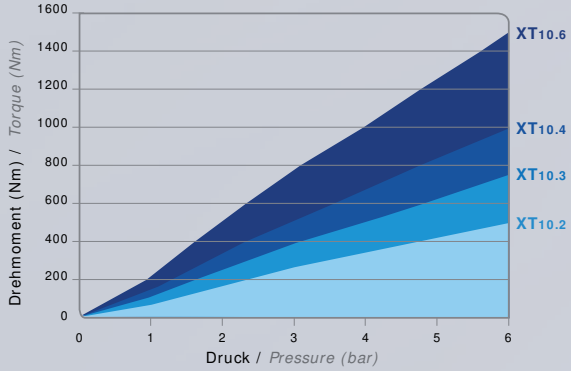

* Die angegebenen Werte beziehen sich auf den Dauerschlupfbetrieb

* Torque values relate to dynamic slipping

KONSTRUKTIONS-, MASS- U. DESIGNÄNDERUNGEN VORBEHALTEN. | *TECHNICAL MEASURES, DESIGNS AND CONSTRUCTIONS SUBJECTS TO CHANGE WITHOUT NOTICE.*